平成27年度石川県中学校総合体育大会
第44回　石川県中学校バレーボール大会

日　時　　平成27年7月19日(日)・20日(月)
会　場　　津幡町総合体育館(　A　・　B　コート)

【男 子 の 部】

第1日目					第2日目	第1日目				
南加賀1 光野	25－8 / 25－6	2	0	A1	1位　光野　中学校 2位　津幡　中学校 3位　羽咋　中学校 3位　橋立　中学校	B4	25－7 / 25－23	2	0	南加賀2 辰口
南加賀5 笠間										南加賀3 橋立
南加賀3 寺井	25－12 / 25－12	2	0	A5	優勝　光野中学校 6年連続8回目	B6	25－22 / 22－25 / 25－17	2	1	北加賀3 大徳
北加賀2 北鳴	25－23 / 23－25 / 25－23	2	1	A2		B3	25－17 / 22－25 / 25－22	2	1	能登2 七尾東部
南加賀5 丸内	25－11 / 25－9	2	0	A1	A2	B1	25－15 / 25－21	2	0	南加賀5 松任
北加賀3 兼六	23－25 / 25－22 / 25－21	2	1	A3	25－10 / 25－19	B2	25－17 / 27－25	2	0	北加賀5 宇ノ気
北加賀5 紫錦台	23－25 / 25－17 / 25－23	2	1	A6	出場決定戦	B5	25－8 / 25－17	2	0	南加賀5 山代
能登1 羽咋	25－14 / 25－17	2	0	A4	B2 14－25 / 25－18 / 25－21 2　1 羽咋　橋立	B1	25－8 / 25－12	2	0	北加賀1 津幡

平成27年度石川県中学校総合体育大会
第44回　石川県中学校バレーボール大会

日　時　平成27年7月19日(日)･20日(月)
会　場　津幡町運動公園体育館(C ・ D コート)
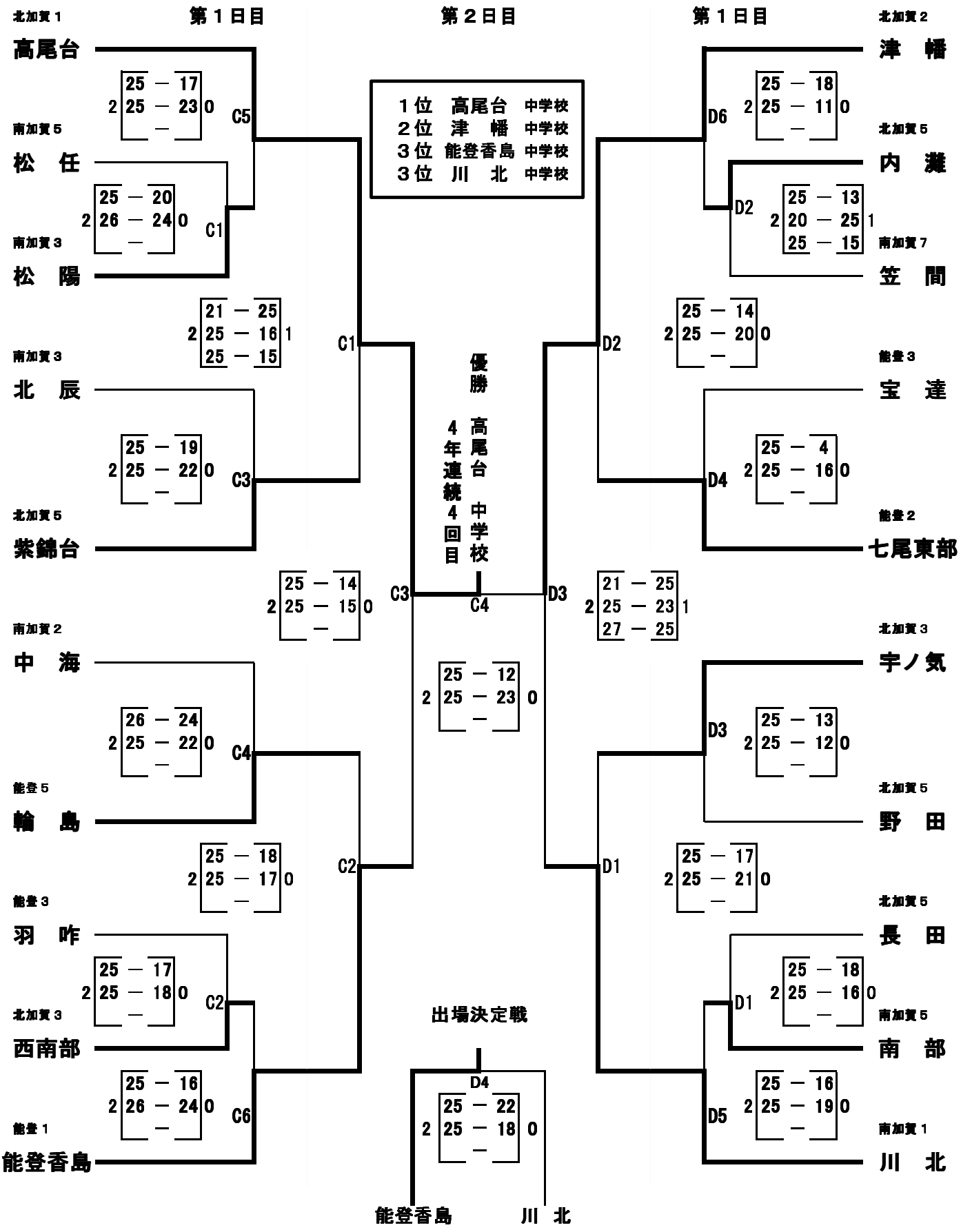
【女 子 の 部】